LICHEN

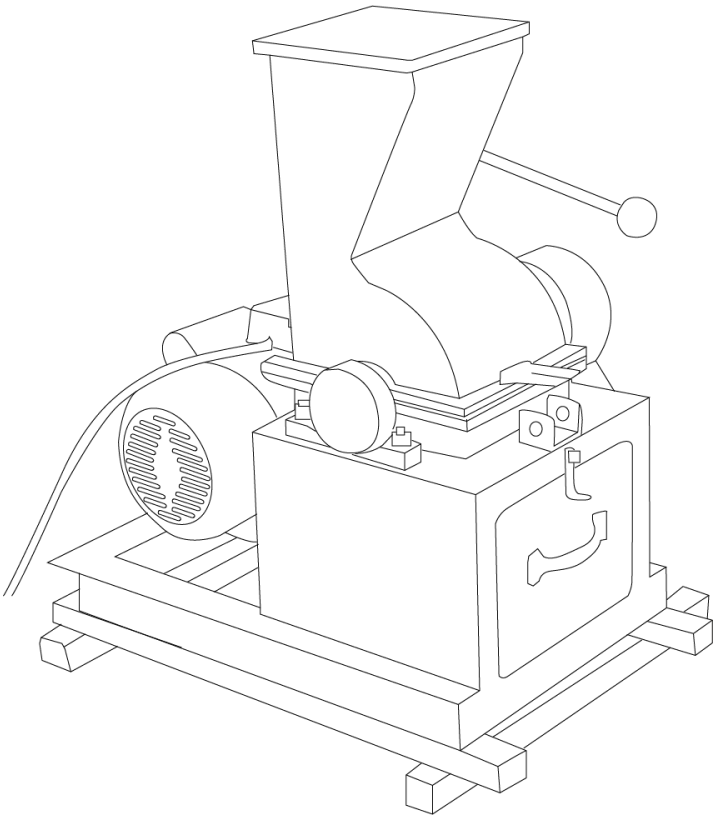

使用说明书

锤式破碎机

USER' S INSTRUCTIONS

使用产品前请仔细阅读本使用说明书，并请妥善保管

目录

前言 1
一、概述 2
二、结构 2
三、产品特点 2
四、产品参数 3
五、设备安装 3
六、设备使用 3
七、维护保养 4
八、故障分析 4
九、保修声明 4
十、开箱检查 5
十一、装箱清单 5

前言

感谢您选择力辰科技 CP 系列锤式破碎机，为获得更好的使用体验，请认真阅读本使用说明书，并遵守安全操作规范！

请妥善保管本使用说明书以便需要时查阅！

注意事项：

- 请确保只有受过相关训练的人员才能操作使用本仪器。
- 请遵守安全规范、人身安全和事故防止等相关规范。
- 请使用独立的有保护接地的三孔 220V/10A 电源插座，并确认保护接地端子已可靠连接。
- 请将仪器电源插头完全地插入电源插座中，请不要使用指定以外的电源。
- 切勿用湿手去插拔电源插头，切勿湿手操作仪器。
- 请将仪器放置于水平、平整、干燥、防滑的台面上。
- 不可损毁、修改、拉拽、过度弯曲或扭曲电源线，亦切勿把重物置于电源线。
- 请将仪器放置于平整、清洁、防滑的地面上。
- 开机前需检查各种紧固件有无松动，传动皮带松紧程度，工作前必须空运转 1～2 分钟，无异常现象后，方能开始工作。
- 制样时，首先将物料加入进料斗内，加盖密封，启动电机，待电机运转正常，再将进料斗调节杆缓慢向上提起，使料样均匀进入破碎机内。
- 停机时，必须待进料斗内的料样全部经破碎机破碎完毕后，将手松开手柄，关闭进料斗闸门后，再停止电机运转。
- 进入破碎机的料样，须注意检查，严防金属异物或易爆杂物，如雷管混入样料中，以免发生意外事故。
- 接样器与破碎机出料口插接时，必须使密封垫与机座很好的接触，以确保密封效果。
- 不得随意拆卸和调整仪器的零部件，备件损坏时，请仅使用原装备件更换。
- 仪器发生故障时，应及时切断电源，并在第一时间联系我司进行维修指导或返厂检修。

一、概述

LC-CP 系列锤式破碎机，切线入料、排料顺畅。全密封设计，环保无污染，可破碎水分含量大的样料，性能稳定，是破碎具有一定硬度的矿物质理想设备。CP 系列锤式破碎机被广泛应用于煤炭、电力、化工、建材、地质勘探和医药教学、科研等行业和部门破碎干燥或含量小于 20%水分的煤炭、矿石、岩石或其他中等硬度物料。

二、结构

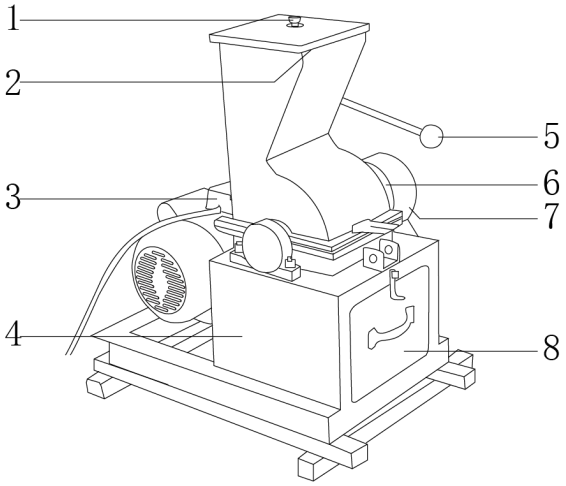

1、顶盖	2、进料口	3、强力电机	4、加厚优质外壳
5、调节杆	6、轴承座	7、皮带护罩	8、出料口

三、产品特点

1、切线入料，铣削式破碎，排料顺畅，应用广泛；
2、全密封设计，无粉尘无污染，符合环保要求；
3、可破碎水分含量大的样料，破碎时不损失水分，性能稳定；
4、出料粒度均匀，制样速度快，生产效率高，工作可靠；
5、整机结构合理，造型美观，调节灵活，维护、清扫方便。

四、产品参数

产品型号	LC-CP-200×150	LC-CP-350×200
输入电源	AC220V 或 380V/50HZ	AC380V/50HZ
电机功率	1.5KW	3KW
给料粒度	＜50mm	＜70mm
出料粒度	≤6mm（默认）或≤3mm	
生产率	200～500Kg/h	1800～1200Kg/h
锤头材质	45 号钢	
产品尺寸	600×450×700mm	800×500×800mm
净重	65kg	110kg

五、设备安装

1、工作环境的选择

应按下面的要求选择工作环境：

（1）工作室应保持清洁、干燥、通风，仪器放在不受阳光直射的地方；

（2）仪器应放置在水平、平稳的工作台或地面上；

（3）不得在具有爆炸性危险的区域，高湿度或高粉尘的环境中使用仪器；

（4）应使仪器远离带有磁性或能产生磁场的物体及设备。

2、设备安装

（1）打开包装，检查设备是否完整无损，配件是否齐全；

（2）设备安装时无需做基础固定，只需将机体水平稳妥放在坚固的地面上，以减少震动引起的噪音；

（3）接通电源后，要求电机转动方向与破碎机标志方向一致。

六、设备使用

1、首先将破碎机空运转 1～2 分钟后停机，检查事发后有异常噪音。有异常马上找检修人员查明原因并消除后方可使用；

2、制样时，先将煤样加入进料斗内，加盖密封后，启动电机，待电机运转正常后，再将加料斗调节杆缓缓向上提起，使料样均匀进入破碎腔内；

3、在制样过程中，操作人员应依据料样的多少，将料样逐次装入加料斗内，每当加料斗内的一批料样破碎完毕后应及时停机，抽出接样器，将料样倒出，然后按上述步骤循环作业，直至料样全部破碎完毕；

4、加料斗内的料样完全破碎后，按红色按钮停机，并将电闸箱内该机电源断开；

5、取出料样，清理机器及破碎腔。

七、维护保养

1、开机前应仔细检查轴承的润滑情况是否良好；
2、检测传动皮带是否良好，如皮带损坏严重，则要及时更换；
3、调整皮带紧力，紧固所有紧固件；
4、检测防护装置，如发现有任何不安全现象，应及时整改；
5、检查破碎腔内物料是否清除。操作程序：启动电机运转几分钟，将物料装入料斗。设备进入正常运行阶段，应密切注意有无异常，如有异常必须立即停机，排除异常。制样完毕后，应继续使用机器运转一分钟，然后停机清扫设备，清除筛孔堵物和杂物。

八、故障分析

注：维修前一定要断开电源！

故障现象	原因分析	处理方式
震动量增加	1、更换或装配锤头时转子未能很好的平衡	卸下锥头，按重量选择锤头，使每支锤轴上的锤头总重量与其相对锤轴上的锤头总重量相等
生产量减少	1、篦条缝隙堵塞	停机后清除缝隙中的堵塞物
	2、加料不均匀	调整加料机构
机器内部产生敲击声	1、衬板紧固件松弛，锤头撞击在衬板上	检查衬板的紧固情况及锤头与筛条之间的间隙
	2、锤头或其他零件断裂	更换断裂零件
	3、不能破碎物料进入机器内部	停机后清理破碎腔
轴承温度过高	1、润滑油不足	加入适量的润滑油
	2、润滑油脏污	清晰轴承后更换润滑油
	3、轴承损坏	更换轴承
出料粒度过大	1、锤头磨损过多	更换锤头
	2、筛条断裂	更换筛条

九、保修声明

本公司产品保修期一年（从产品售出之日算起）。保修期内，用户可凭保修卡、商业发票对质量有问题的产品实行更换或免费维修。属下列情况之一除外：

1、保修期已过；
2、因用户自己的过失而造成仪器的损坏；
3、用户未按说明书规定操作而造成仪器损坏；
4、由于仪器暴露在具有放射性或腐蚀性物质的环境中造成仪器损坏；
5、用户擅自拆开仪器或非经上海力辰邦西仪器科技有限公司认可的维修人员修理、调试而造

成仪器的损坏。

十、开箱检查

请小心拆开包装，并对照本说明书附录装箱单，对仪器各部件进行清点、检查。如发现有任何破损，请及时联系我司。

十一、装箱清单

序号	名称	数量
1	主机	1 台
2	电源线	1 根
3	说明书	1 份
4	合格证/保修卡	1 份

LICHEN

上海力辰邦西仪器科技有限公司
Shanghai Lichen-BX Instrument Technology Co.,Ltd.
地址:上海市松江区三浜路 469 号 9 幢
联系方式 400-840-9177
网站:www.lichenl7.com

本资料内容如有变更，恕不另行通知
最终解释权归本公司所有