LICHEN

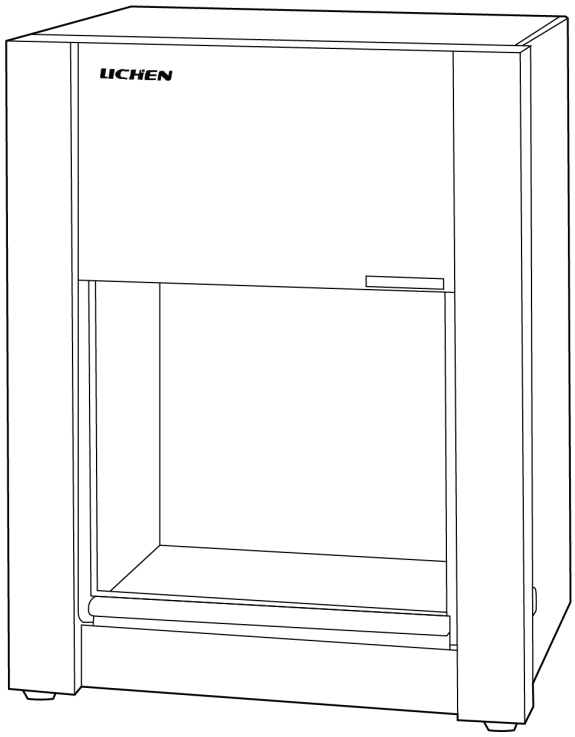

使用说明书

超净工作台

USER' S INSTRUCTIONS

使用产品前请仔细阅读本使用说明书，并请妥善保管

目录

前言 1
一、概述 2
二、结构 2
三、特点 3
四、技术参数 4
五、设备安装 7
六、设备使用 7
七、维护保养 8
八、故障分析 8
九、保修声明 8
十、开箱检查 9
十一、装箱清单 9

前言

感谢您选择力辰科技超净工作台，为获得更好的使用体验，请认真阅读本使用说明书，并遵守安全操作规范！

请妥善保管本使用说明书以便需要时查阅！

注意事项：

- 请确保只有受过相关训练的人员才能操作使用本仪器。
- 请遵守安全规范、人身安全和事故防止等相关规范。
- 请使用独立的有保护接地的三孔 220V/10A 电源插座，并确认保护接地端子已可靠连接。
- 请将超净工作台电源插头完全地插入电源插座中，不要使用指定以外的电源。
- 切勿用湿手去插拔电源插头，亦切勿湿手操作仪器。
- 不可损毁、修改、拉拽、过度弯曲或扭曲电源线，亦切勿把重物置于电源线上。
- 请将仪器放置于平整、清洁、防滑的地面上。
- 请不要在超净工作台上放置任何无关用品。
- 任何情下不应将超净台的进风罩对着开敞的门或窗，以免影响过滤器的使用寿命。
- 操作区不允许放置不必要的物品，保持洁净、气流通畅。
- 玻璃门上下移动时不要用力过猛，以免玻璃破损或伤人。
- 作业时请不要开启紫外灯以免灼烧眼睛和皮肤。
- 建议！新使用 6 个月内宜用慢风速，过滤积尘后使用高风速。
- 注意！当腐蚀性样品接触不锈钢时须及时清理干净，以免不锈钢被侵蚀。
- 工作完成后，请立即擦拭台面。
- 如果一段时间内不使用净化工作台，应将电源线插头断开电源。
- 设备不要放置在靠近热源的地方。
- 不得随意拆卸和调整仪器的零部件，备件损坏时，请仅使用原装备件进行更换。
- 如果您在使用过程中，发现超净工作台有异味或有异常噪音时，应立即切断电源，然后在第一时间联系我司售后服务部。
- 设备发生故障时，应及时切断电源，并在第一时间联系我司进行维修指导或返厂检修。

一、概述

力辰科技超净工作台空气经顶部的初效空气过滤器和低噪音离心式通风机压入静压箱，经高效空气过滤器从顶部均匀吹出，形成高洁净度的空气幕的方式，去除工作区域内的原自然空气，开机后五分钟即达到理想的高洁净度空间。并采用可调风机双速调节风量大小，轻触型开关调节电压，保证工作区内的风速始终处于理想状态。

二、结构

VD-650/VD-850

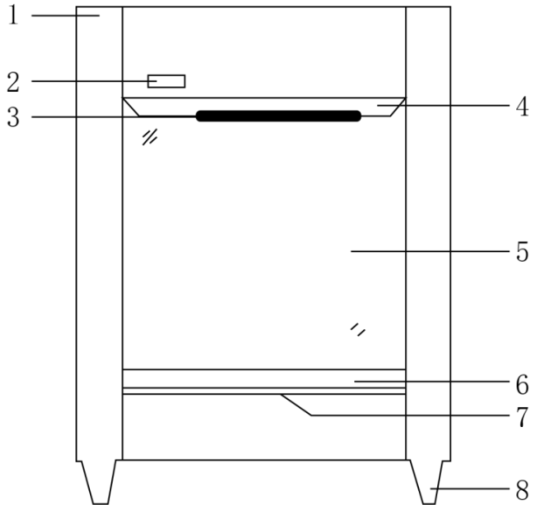

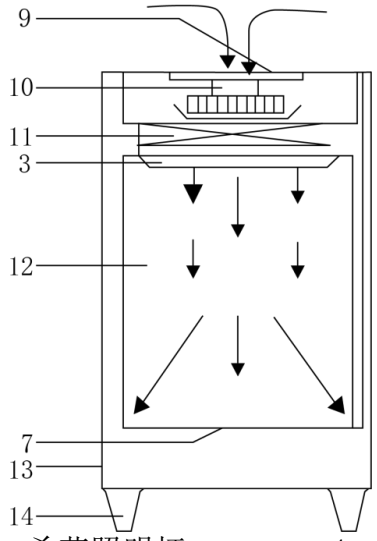

1、外壳　　2、产品铭牌　　3、杀菌照明灯　　4、空气散流罩

5、玻璃移门　　6、移门拉手　　7、不锈钢作面板　　8、ABS 支柱

9、进风预滤器　　10、送风机组　　11、高效过滤器　　12、气流组织图示

13、电源线插　　14、ABS 支柱

HD-650/HD-850

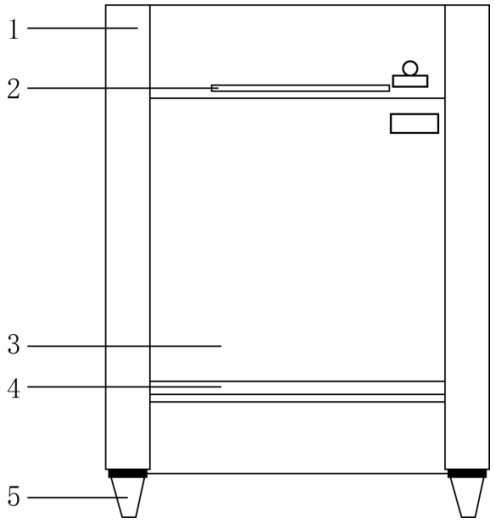

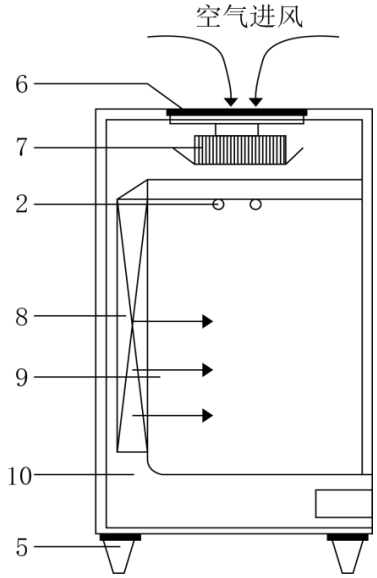

1、外壳　　2、杀菌、照明灯　　3、前上下移动玻璃　　4、移门拉手

5、ABS 支柱　　6、进风预过滤器　　7、送风机组　　8、高效过滤器

9、气流组织图示　　10、圆弧过渡角

1D/2D/1F/1FD/2F/2FD

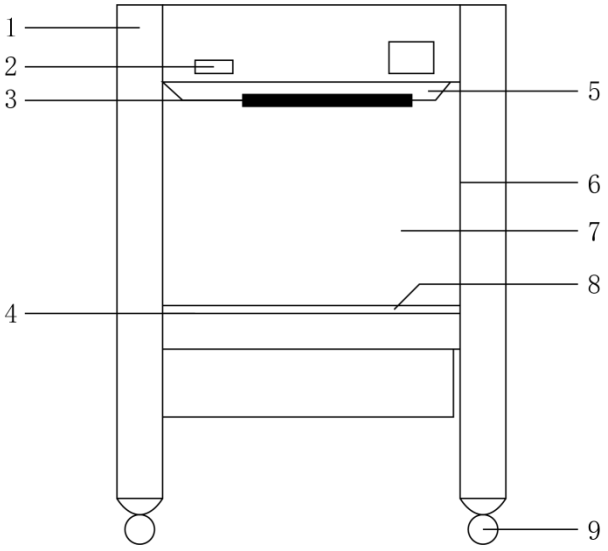

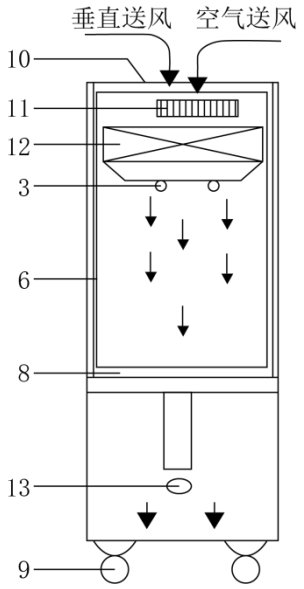

1、外壳　　2、产品铭牌　　3、杀菌照明灯　　4、移门拉手
5、负压抽风　　6、内壁　　7、玻璃移门　　8、操作面板
9、万向脚轮　　10、进风预滤器　　11、垂直送风　　12、高效过滤器
13、电源线插座

SW-CJ-1G/SW-CJ-2G

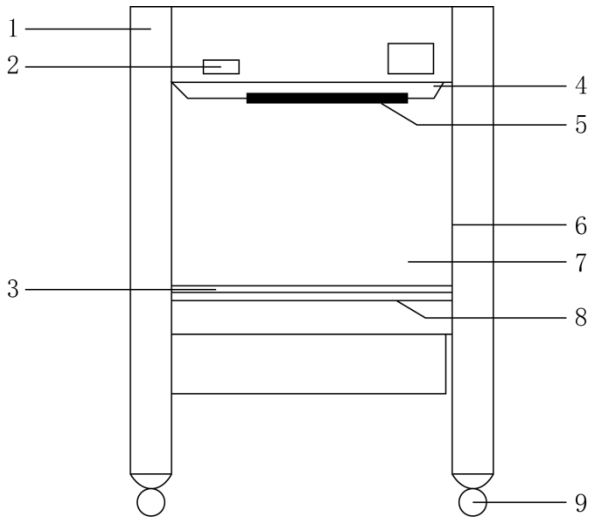

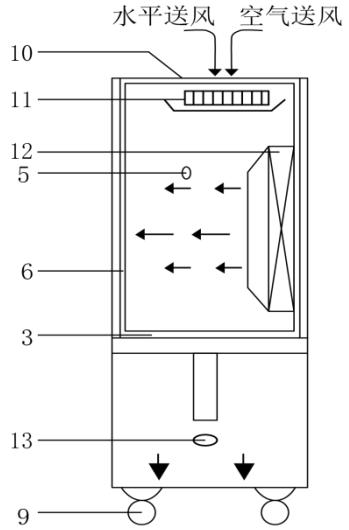

1、外壳　　2、产品铭牌　　3、操作面板　　4、空气散流罩
5、杀菌照明灯　　6、内壁　　7、玻璃移门　　8、移门拉手
9、万向脚轮　　10、进风预滤器　　11、水平送风　　12、高效过滤器
13、电源线插座

三、特点

1、提供洁净度等级为 100 级的操作环境；
2、水平流形或垂直流形超净工作台，准闭合式玻璃风门，满足电子行业或医药行业需要；
3、气幕式隔离设计，防止内外空气对流产生交叉污染；

4、采用快慢双速控制风机系统，保证工作区风速始终处于理想状态；
5、4mm 玻璃视窗，开启高度无极任意停留，定位灵活方便；
6、配备万向轮及刹车装置，便于设备移动和放置；
7、304 不锈钢工作台面，耐腐蚀、不产尘；
8、移门系统高度可任意调节，方便操作，可有效保证洁净度；
9、采用 LCD 液晶屏显示，工作台工作状态清晰可见。

四、技术参数

产品型号	VD-650（桌上式）	HD-650（桌上式）	VD-850（桌上式）	HD-850（桌上式）
输入电源	AC220V/50Hz			
整机功率 W	300			
洁净度	100 级@≥0.5μm（美联邦 209E）			
菌落数	≤0.5 个/皿·时（Ø90mm 培养平皿）			
照明强度 LX	≥300			
紫外灯规格及数量 W	10×1		20×1	
紫外线波长(纳米)	253.7			
平均风速 m/s	0.3-0.6（快慢两档）			
振动半峰值 μm	≤5（x、y、z 方向）			
送风方式	垂直送风	水平送风	垂直送风	水平送风
高效过滤器规格 mm	480×455×38	480×480×38	680×480×38	680×480×38
高效过滤器数量	1			
工位	单人单面			
工作台高度 mm	850			
工作区域尺寸 mm	500×480×450	500×400×450	700×480×450	700×400×450
噪音 dB（A）	≤62			
净重 Kg	50		60	
产品尺寸 mm	650×550×850		850×550×850	

产品型号	SW-CJ-1D（落地式）	SW-CJ-1G（落地式）	SW-CJ-2D（落地式）	SW-CJ-2G（落地式）
输入电源	AC220V/50Hz			
整机功率 W	300		600	
显示方式	LCD 液晶屏			
洁净度	100 级@≥0.5μm（美联邦 209E）			
菌落数	≤0.5 个/皿·时（Ø90mm 培养平皿）			
照明强度 LX	≥300			
紫外灯规格及数量 W	20×1		30×1	
紫外线波长(纳米)	253.7			
平均风速 m/s	0.3-0.6（快慢两档）			
振动半峰值 μm	≤5（x、y、z 方向）			
送风方式	垂直送风	水平送风	垂直送风	水平送风
高效过滤器规格 mm	695×455×38	695×600×38	1135×455×50	1135×600×50
高效过滤器数量	1			
工位	单人单面		双人单面	
工作台高度 mm	1600			
工作区域尺寸 mm	700×500×500	700×450×500	1150×500×520	1150×400×500
噪音 dB（A）	≤62			
净重 Kg	80	90	110	140
产品尺寸 mm	850×580×1600		1300×580×1600	

<table>
<tr><td>产品型号</td><td>SW-CJ-1FD（落地式）</td><td>SW-CJ-1F（落地式）</td><td>SW-CJ-2FD（落地式）</td><td>SW-CJ-2F（落地式）</td></tr>
<tr><td>输入电源</td><td colspan="4">AC220V/50Hz</td></tr>
<tr><td>整机功率 W</td><td colspan="2">400</td><td colspan="2">800</td></tr>
<tr><td>显示方式</td><td colspan="4">LCD 液晶屏</td></tr>
<tr><td>洁净度</td><td colspan="4">100 级@≥0.5μm（美联邦 209E）</td></tr>
<tr><td>菌落数</td><td colspan="4">≤0.5 个/皿·时（Ø90mm 培养平皿）</td></tr>
<tr><td>照明强度 LX</td><td colspan="4">≥300</td></tr>
<tr><td>紫外灯规格及数量 W</td><td colspan="2">20×1</td><td colspan="2">30×1</td></tr>
<tr><td>紫外线波长（纳米）</td><td colspan="4">253.7</td></tr>
<tr><td>平均风速 m/s</td><td colspan="4">0.3-0.6（快慢两档）</td></tr>
<tr><td>振动半峰值 μm</td><td colspan="4">≤5（x、y、z 方向）</td></tr>
<tr><td>送风方式</td><td colspan="4">垂直送风</td></tr>
<tr><td>高效过滤器规格 mm</td><td colspan="2">865×560×50</td><td colspan="2">1355×560×500</td></tr>
<tr><td>高效过滤器数量</td><td colspan="4">1</td></tr>
<tr><td>工位</td><td colspan="2">单人单面</td><td colspan="2">双人单面</td></tr>
<tr><td>工作台高度 mm</td><td colspan="4">1600</td></tr>
<tr><td>工作区域尺寸 mm</td><td colspan="2">870×650×520</td><td colspan="2">1360×650×520</td></tr>
<tr><td>噪音 dB（A）</td><td colspan="4">≤62</td></tr>
<tr><td>净重 Kg</td><td>100</td><td>120</td><td>140</td><td>150</td></tr>
<tr><td>产品尺寸 mm</td><td colspan="2">1050×680×1600</td><td colspan="2">1540×680×1600</td></tr>
</table>

五、设备安装

1、工作环境的选择

应按下面的要求选择工作环境：

（1）工作台应放置在环境较为清洁的工作室内，最好置于十万级或者三十万级的初级净化间内；

（2）远离高速尘源和震源；

（3）洁净、无外界气流影响。

2、设备安装

（1）打开包装，检查设备是否完整无损，配件是否齐全；

（2）开机前应对净化工作台的工作区面及外壳进行认真清洁处理，去除表面积尘；

（3）插上 220V 交流电源后，开机后十五分钟即可进行实施正常操作使用。

六、设备使用

1、操作界面

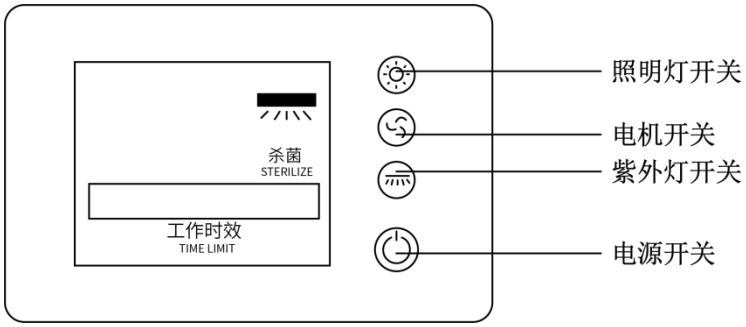

（1）照明灯：开启或关闭照明灯；

（2）风速：快慢两档风速可调；

（3）紫外灯：开启或关闭紫外灯；

（4）总电源：开启或关闭仪器总电源。

2、遥控器按键说明

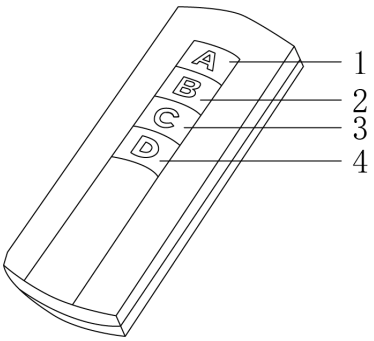

（1）A 键：风机启动（大风速）、照明灯打开；

（2）B 键：风机启动（小风速）、照明灯打开；

（3）C 键：紫外灭菌灯打开或关闭；

（4）D 键：ON/OFF 键，仪器通电或关机。

3、操作方式

（1）接通超净工作台电源，用 75%的酒精对工作台台面进行擦拭；

（2）检查实验所需器材是否齐全，并将其放入工作台灭菌 30 分钟，灭菌后关闭紫外灯，打开工作灯；

（3）开启风机，并将玻璃移门上拉 15cm 左右，防止外部细菌进入的同时排尽臭氧，根据具体实验要求，对风机的风速进行调节；

（4）用 75%的酒精对实验人员手部进行擦拭消毒并佩戴一次性无菌手套。整个实验过程中，实验人员应按照无菌操作规程操作；

（5）实验结束后关闭风机和工作灯，用 75%酒精擦拭工作台面后，关闭玻璃移门，开启紫外灯，灭菌 15 分钟，或用遥控设置定时 30 分钟后自行关闭。

七、维护保养

使用一段时间后发现空气预过滤器表面发黑时容尘量增大，喷口风速减缓时，即可拆下预过滤器后用清水冲晒干后再装上使用。预过滤器一般能反复使用 3-5 次后应更换新滤料，在使用十八个月后应同时更换二级过滤装置，以确保净化效率及喷口的风速。

八、故障分析

故障现象	原因	解决办法
风速较低	1、初效过滤器积尘过多。 2、高效过滤器失效。	1、清洗初效过滤器。 2、更换高效过滤器。
风机不转	1、接触器不工作。 2、灯管电源熔断丝已熔断。	1、检查接触器线路是否正常。 2、更换熔断丝。
荧光灯不亮	1、灯管或继电器损坏。 2、灯管电源熔断丝已熔断。	1、更换灯管或继电器。 2、更换熔断丝。

九、保修声明

本公司产品保修期一年（从产品售出之日算起）。保修期内，用户可凭保修卡、商业发票对质量有问题的产品实行更换或免费维修。属下列情况之一除外：

1、保修期已过；

2、因用户自己的过失而造成仪器的损坏；

3、用户未按说明书规定操作而造成仪器损坏；

4、由于仪器暴露在具有放射性或腐蚀性物质的环境中造成仪器损坏；

5、用户擅自拆开仪器或非经上海力辰邦西仪器科技有限公司认可的维修人员修理、调试而造成仪器的损坏。

十、开箱检查

请小心拆开包装，并对照本说明书附录装箱单，对仪器各部件进行清点、检查。如发现有任何破损，请及时联系我司。

十一、装箱清单

序号	名称	数量
1	主机	1 台
2	电源线	1 根
3	遥控器（VD、HD 系列独有）	1 个
4	遥控器电池（VD、HD 系列独有）	1 份
5	产品说明书	1 份
6	合格证、保修卡	1 份

LICHEN

上海力辰邦西仪器科技有限公司
Shanghai Lichen-BX Instrument Technology Co.,Ltd.
地址:上海市松江区三浜路 469 号 9 幢
联系方式 400-840-9177
网站:www.lichenl7.com

本资料内容如有变更，恕不另行通知
最终解释权归本公司所有